# MMG55DF4 | 2,9 L | 55 kVA

GRUPO ELECTRÓGENO DIÉSEL MÓVIL

Certificación de emisiones de la EPA: Nivel 4 final

**Clasificación de alimentación de reserva**
48 kW, 60 kVA, 60 Hz

**Clasificación de energía primaria**
44 kW, 55 kVA, 60 Hz

USA ENGINEERED & BUILT*

*Ensamblados en EE. UU. utilizando componentes nacionales y extranjeros.

La imagen se usa solo con fines de ilustración

## Códigos y normas

**Los productos Generac Mobile están diseñados conforme a las siguientes normas:**

CSA

NATM

EMISIONES NIVEL 4 FINAL

## Potencia donde y cuando la necesita

Los generadores diésel Generac Mobile están ideados y diseñados para alimentar una variedad de proyectos, en los entornos más extremos. Los grupos electrógenos están configurados para satisfacer las necesidades de los clientes, lo que incluye la opción de contención, paquetes para climas fríos, opciones de remolque y más.

Los generadores diésel Generac Mobile están fabricados para ofrecer una potencia más confiable, donde y cuando la necesite.

# MMG55DF4 | 2,9 L | 55 kVA

GRUPO ELECTRÓGENO DIÉSEL MÓVIL

Certificación de emisiones de la EPA: Nivel 4 final

GENERAC® MOBILE

## CARACTERÍSTICAS ESTÁNDAR

### SISTEMA DE MOTOR

- John Deere® 3029HFG03
- 3 cilindros
- Con turbocompresor y posenfriador
- Desplazamiento de 2,9 L (177 pulg.$^3$)
- EPA Nivel 4 Final
- Potencia a 1800 rpm – kW (hp):
  - Primaria: 50 (67)
  - Reserva: 55 (74)
- Aprobado para su uso con combustibles de aceite vegetal hidrotratado (HVO) que cumplen con ASTM D975 o EN 15940
- Dos filtros de aire con elemento de papel
- Regulación isócrona electrónica
- Ventilador de velocidad fija
- Un filtro de aceite de cartucho enroscable
- Extensión de drenaje de aceite
- Un filtro de combustible
- Una batería húmeda de 12 V y 720 CCA

### SISTEMA DE ENFRIAMIENTO

- Capacidad de funcionamiento a 49 °C (120 °F)
- Refrigerante 50/50 (50 % de etilenglicol)
- Extensión de drenaje del refrigerante

### SISTEMA DE COMBUSTIBLE

- Tanque de combustible de polietileno
- Capacidad del tanque de combustible – L (gal EE. UU.):
  - Total: 379 (100)
  - Utilizable: 341 (90)
- Tiempo de funcionamiento a 75 % de la carga: 28 h
- 110 % de contención: Líquidos del motor (aceite y refrigerante) y combustible
- Tapa de combustible bloqueable con candado

### SISTEMA DE CONTROL

- Controlador Deep Sea Electronics 7310 MKII
- Interruptor de selección de voltaje de 3 posiciones
- Disyuntor principal (MCB) de 225 A, manual con desconexión en derivación
- Disyuntores de toma de corriente individuales
- Interruptor de parada de emergencia
- Interruptor de desconexión de la batería, bloqueable con candado
- Contactos remotos arranque/detención de 2 hilos

### SISTEMA DE ALTERNADOR

- Alternador accionado por motor de 60 Hz
- Alternador SUPERSTART®
  - Sin escobillas
  - 4 polos
  - Paso de 2/3
  - Aislamiento clase H
  - Protección contra la corrosión
- AVR Marathon Electric PM500
- Sistema de excitación de derivación

### DISTRIBUCIÓN DE ENERGÍA

- Lengüetas de conexión
- Tomas de corriente
  - Dos dobles de 120 V, 20 A, GFCI (NEMA 5-20R)
  - Tres de bloqueo por torsión de 120/240 V, 50 A, 3 polos, 4 hilos (CS6369)

### GABINETE

- Aluminio con ruido atenuado, aislado y con deflector
- Pintura en polvo de poliéster blanca curada a temperatura alta, resistente a los rayos UV y a la decoloración
- Calcomanías de seguridad y funcionamiento en varios idiomas
- Gabinete completamente bloqueable
- Punto de levantamiento central
- Portadocumentos con manual del propietario; incluye diagramas de cableado de CA y CC
- Luces del panel de control
- Luces interiores

### REMOLQUE

- Frenos de inercia hidráulicos
- Enganche de bola de 50,8 mm (2 pulg.)
- Clasificación del eje simple de 2540 kg (5600 lb)
- Neumáticos de 44,5 cm (15 pulg.), ST225/75/R15
- Gato para remolque con pedal para 907 kg (2000 lb)
- Cadenas de seguridad con ganchos de seguridad accionados por resorte
- Sujeciones para transporte
- Adaptador de enchufe, redondo de 7 clavijas planas (SAE J2863)
- Luces traseras, laterales, de freno y direccionales aprobadas por DOT

### GARANTÍA

- Limitada de 2 años o 2000 horas
  - Horas ilimitadas cubiertas durante el primer año

### SISTEMA DE CONTROL

010643

### CONTROLADOR Y PANTALLA Deep Sea Electronics

- Modelo DSE7310 MKII
- Pantalla LCD con 4 líneas de texto retroiluminada
- Rango de temperatura de funcionamiento de -40 a 70 °C (-40 a 158 °F)
- Opciones de varios idiomas
- Alarmas y temporizadores configurables
- Temporizadores de arranque/detención configurables
- Alarmas de mantenimiento configurables
- Pantalla calentada

### BOTONES PARA UNA OPERACIÓN FÁCIL

- Arranque manual o automático
- Arranque del motor
- Detención/restablecimiento del motor
- Configuración y distribución de los botones fácil de usar
- Navegación del menú con cinco teclas
- Contador horario
- Múltiples parámetros se monitorean y muestran simultáneamente para una visibilidad completa
- Ver parámetros del controlador (configuración, versión del firmware, conexiones)

### INDICACIÓN DE ALARMA LCD

- Pantalla de diagnóstico del generador
  - Pantalla de salida de kVA del sistema
  - Pantalla de salida y frecuencia de línea
- Tipos de alarma: advertencia, apagado, desconexión eléctrica, motor
- Lista de alarmas: advertencias/apagados; registro de historial de 250 eventos; marca de fecha y hora
  - Nivel de combustible: advertencia – 15 %, desconexión – 5 %
  - Protección contra sobrevelocidad: desconexión – 110 %
  - Las advertencias de diagnóstico del motor se comunican a través de J1939 CANbus
  - Voltaje de la batería: sobre – 15 V CC; sub – 11 V CC
  - Sobrevoltaje del generador: advertencia – 110 %; desconexión eléctrica – 115 %
  - Subvoltaje del generador: advertencia – 90 %; desconexión – 85 %
  - Sobrefrecuencia del generador: advertencia – 105 %; desconexión eléctrica – 110 %
  - Subfrecuencia del generador: advertencia – 95 %; desconexión eléctrica – 90 %
- Programación automática
- Estado

### CONTROLES ELÉCTRICOS

- Puerta bloqueable de la caja de control con ventana de diagnóstico
- Caja de lengüetas bloqueable con interruptor de seguridad
  - Activa el disyuntor principal cuando se abre la puerta
  - Desactiva el regulador de voltaje
- Lengüeta de conexión a tierra de salida dentro de la caja de lengüetas

# MMG55DF4 | 2,9 L | 55 kVA

GRUPO ELECTRÓGENO DIÉSEL MÓVIL

Certificación de emisiones de la EPA: Nivel 4 final

## OPCIONES CONFIGURABLES*

### SISTEMA DE MOTOR

- Desconexión positiva de aire (PAS), electrónica
- Una batería AGM Optima de 12 V, 720 CCA
- Sistema de evacuación de aceite: Requiere usar equipos especializados del cliente para el cambio de aceite

### CLIMAS FRÍOS

- Calentador del bloque del motor
- Un calentador de filtro de combustible
- Cargador de batería de 10 A
- Refrigerante 60/40 (60% de etilenglicol)

### SISTEMA DE COMBUSTIBLE

- Tanque de combustible de acero, tiempo de funcionamiento extendido
- Capacidad del tanque de combustible - L (gal EE. UU.):
  - Total: 606 (160)
  - Utilizable: 545 (144)
- Tiempo de funcionamiento a 75 % de la carga: 45 h
- Conexión auxiliar al tanque de combustible
  - Válvula de combustible de 3 vías

### SISTEMA DE CONTROL

- Interruptor de selección de voltaje de 4 posiciones
- Telemetría
- Sistema de recuperación de equipos Lojack

### SISTEMA DE ALTERNADOR

- Alternador VFLEX (600 V)
- Sistema de excitación de generador de imán permanente (PMG)

### DISTRIBUCIÓN DE ENERGÍA

- Acoples Camlock: un juego, hembra (código de color de EE. UU. o Canadá)
- Transformador en oposición

### GABINETE

- Extintor de incendios

### REMOLQUE

- Montado en patín (sin remolque)
- Frenos eléctricos
- Eje en tándem
- Enganche BULLDOG® de 50,8 mm (2 pulg.)
- Enganche BULLDOG de 58,7 mm (2-5/16 pulg.)
- Enganche de anillo de clavija de 76,2 mm (3 pulg.)
- Gatos estabilizadores traseros

## DEFINICIONES DE CLASIFICACIÓN

*Reserva*: Se puede aplicar a la carga de emergencia variable durante un corte de alimentación de energía eléctrica.

*Primaria*: Se puede aplicar al suministro de alimentación a una carga variable en lugar de energía eléctrica por una cantidad ilimitada de tiempo de funcionamiento.

*Consulte la disponibilidad con la fábrica.

# MMG55DF4 | 2,9 L | 55 kVA

GRUPO ELECTRÓGENO DIÉSEL MÓVIL

Certificación de emisiones de la EPA: Nivel 4 final

GENERAC® MOBILE

## DATOS DE INGENIERÍA Y APLICACIÓN

### ESPECIFICACIONES DEL MOTOR

#### General

| | |
|---|---|
| Marca (Modelo) | John Deere (3029HFG03) |
| Cumplimiento de emisiones de la EPA | Nivel 4 final |
| Sistema de tratamiento posterior | DOC y DPF |
| Cilindros – Cant. | 3 |
| Tipo | En línea |
| Desplazamiento – L (pulg.$^3$) | 2,9 (177) |
| Diámetro interior – cm (pulg.) | 10,7 (4,2) |
| Carrera – cm (pulg.) | 11,0 (4,3) |
| Relación de compresión | 16,9:1 |
| Método de entrada de aire | Con turbocompresor y posenfriador |

#### Regulación del motor

| | |
|---|---|
| Regulador | Electrónico |
| Regulación de frecuencia (estado estable) | ±2% |

#### Sistema de lubricación

| | |
|---|---|
| Tipo de bomba de aceite | Accionada por engranajes |
| Tipo de filtro de aceite | Cartucho enroscable, flujo completo |
| Capacidad del cárter – L (qt) | 10,4 (11) |

#### Sistema de enfriamiento

| | |
|---|---|
| Tipo de sistema de enfriamiento | Radiador y CAC |
| Tipo de bomba de agua | Accionada por correa |
| Tipo de ventilador | Impulsor |
| Velocidad del ventilador – rpm | 2,268 |
| Diámetro del ventilador – cm (pulg.) | 29,0 (11,42) |
| Capacidad del sistema de enfriamiento – L (qt) | 17 (18) |

#### Sistema de combustible

| | |
|---|---|
| Tipo de combustible | Diésel con contenido de azufre ultra bajo |
| Especificaciones de combustible | EN 590 / ASTM D975 |
| Filtro de combustible – $\mu$ | 5 |
| Bomba de inyección de combustible – Marca (Modelo) | Denso (HP3) |
| Tipo de bomba de combustible | Accionado por engranajes del motor |
| Tipo de inyector | Electrónico |
| Tipo de motor | Riel común de alta presión e inyección directa |
| Diámetro de la tubería de suministro de combustible – mm (pulg.) | 9,5 (0,375) |
| Diámetro de la tubería de retorno de combustible – mm (pulg.) | 9,5 (0,375) |

#### Sistema eléctrico del motor

| | |
|---|---|
| Voltaje del sistema – V CC | 12 |
| Alternador del cargador de batería – V CC (A) | 65 (12) |
| Tamaño de la batería – CCA | 720 |
| Cantidad de baterías | 1 |
| Polaridad de conexión a tierra | Negativa (-) |

### ESPECIFICACIONES DEL ALTERNADOR SUPERSTART

| | |
|---|---|
| Marca (Modelo) | Marathon Electric (286PSL1701) |
| Polos – Cant. | 4 |
| Tipo de campo | Giratorio |
| Clase de aislamiento – Rotor | H |
| Clase de aislamiento – Estator | H |
| Distorsión armónica total | <5 % |
| Factor de interferencia telefónica | <50 |
| Excitación estándar | Derivación |
| Cojinetes | Cojinete simple |
| Acoplamiento | Disco flexible directo |
| Prueba de cortocircuito de prototipo | Sí |
| Tipo de regulador de voltaje | AVR |
| Cantidad de fases detectadas | Todos |
| Precisión de regulación (estado estable) | ±0,5 % |

### ESPECIFICACIONES DEL ALTERNADOR VLFEX

| | |
|---|---|
| Marca (Modelo) | Marathon Electric (286PSL1701) |
| Polos – Cant. | 4 |
| Tipo de campo | Giratorio |
| Clase de aislamiento – Rotor | H |
| Clase de aislamiento – Estator | H |
| Distorsión armónica total | <5 % |
| Factor de interferencia telefónica | <50 |
| Excitación estándar | Derivación |
| Cojinetes | Cojinete simple |
| Acoplamiento | Disco flexible directo |
| Prueba de cortocircuito de prototipo | Sí |
| Tipo de regulador de voltaje | AVR |
| Cantidad de fases detectadas | Todos |
| Precisión de regulación (estado estable) | ±0,5 % |

# MMG55DF4 | 2,9 L | 55 kVA

GRUPO ELECTRÓGENO DIÉSEL MÓVIL

Certificación de emisiones de la EPA: Nivel 4 final

## DATOS DE FUNCIONAMIENTO

### CLASIFICACIONES DE POTENCIA

| | Alternador SUPERSTART | | Alternador VFLEX | |
|---|---|---|---|---|
| | Reserva: kW/kVA (A) | Primaria: kW/kVA (A) | Reserva: kW/kVA (A) | Primaria: kW/kVA (A) |
| Monofásico, 120/240 V CA a 1,0 pf—zig zag* | 46/46 (192) | 42/42 (175) | 19/19 (79) | 19/19 (79) |
| Trifásico, 208/120 V CA a 0,8 pf—estrella baja | 48/60 (167) | 44/55 (153) | 39/49 (135) | 35/44 (121) |
| Trifásico, 240/120 V CA a 0,8 pf—delta** | 48/60 (144) | 45/55 (132) | 39/49 (117) | 35/44 (105) |
| Trifásico, 480/277 V CA a 0,8 pf—estrella alta | 48/60 (72) | 45/55 (66) | 39/49 (59) | 35/44 (53) |
| Trifásico, 600/346 V CA a 0,8 pf—estrella alta | N/A | N/A | 48/60 (58) | 44/55 (53) |

**Limitado por el alternador.*

***Las clasificaciones de potencia se alcanzan con el uso de un interruptor de selección de voltaje de 4 posiciones opcional.*

### VELOCIDADES DE CONSUMO DE COMBUSTIBLE

| Carga primaria | Combustible: L/h (gph) |
|---|---|
| 50 % | 8,7 (2,3) |
| 75 % | 12,1 (3,2) |
| 100 % | 14,8 (3,9) |
| 110 % (Reserva) | 30,2 (4,2) |

Reducción de potencia: Las características operativas consideran las condiciones ambientales máximas. Se pueden aplicar factores de reducción de potencia bajo condiciones atípicas del lugar.

Comuníquese con un concesionario de servicio autorizado de Generac Mobile para conocer detalles adicionales. Todas las clasificaciones de rendimiento cumplen con las normas ISO3046, BS5514, ISO8528, ISO8665, ISO3046, SAE J1228, SAE J1995 y DIN6271.

# MMG55DF4 | 2,9 L | 55 kVA

GRUPO ELECTRÓGENO DIÉSEL MÓVIL

Certificación de emisiones de la EPA: Nivel 4 final

## DIMENSIONES Y PESOS*

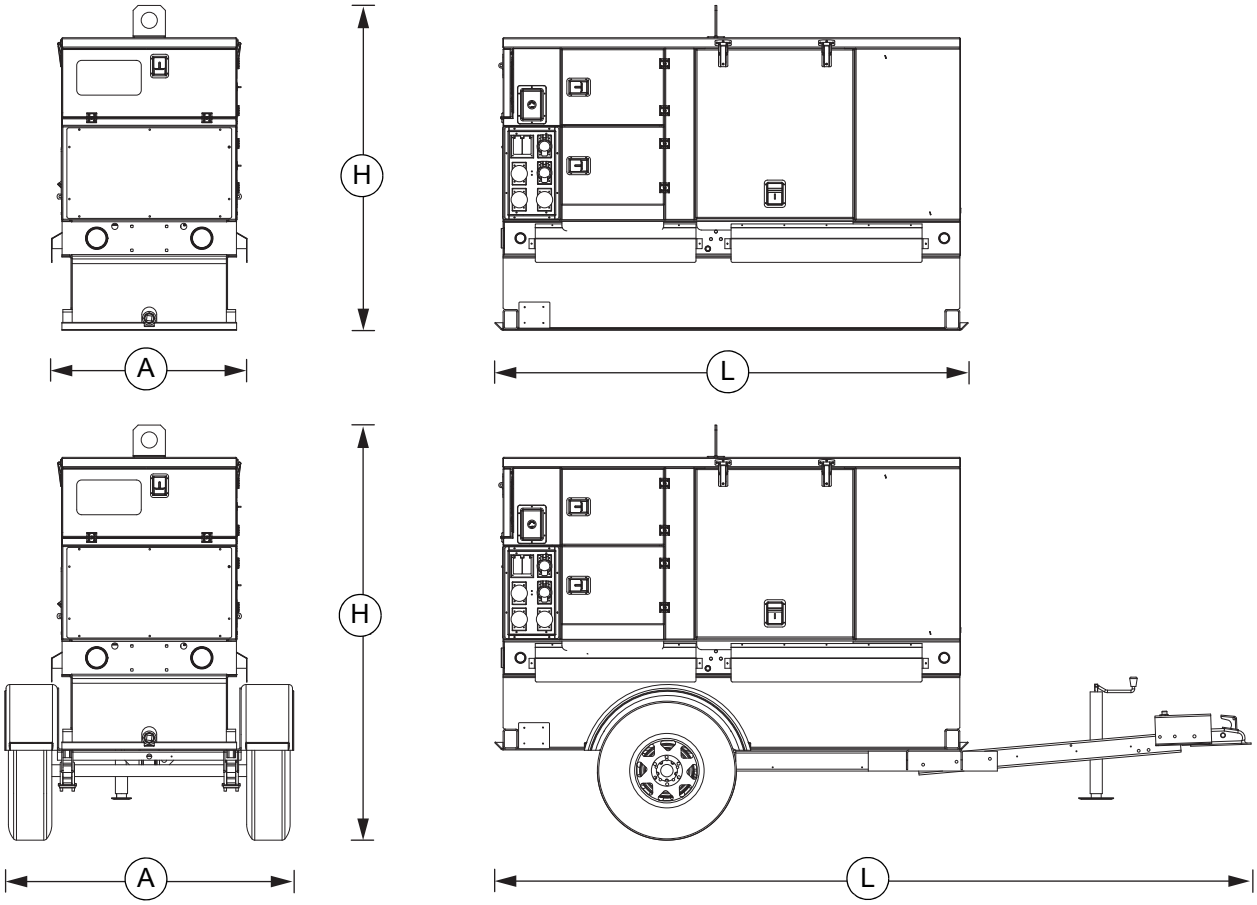


| | Tiempo de funcionamiento: h* | Capacidad de combustible utilizable: L (gal EE. UU.) | Dimensiones – Largo x Ancho x Alto: m (pulg.) | Peso: kg (lb) | |
|---|---|---|---|---|---|
| Patín | 28 | 341 (90) | 2,41 (95)×0,99 (39)×1,65 (65) | En seco:<br>Funcionamiento: | 1499 (3305)<br>1833 (4040) |
| Remolque | 28 | 341 (90) | 3,81 (152)×1,45 (58)×2,11 (83) | En seco:<br>Funcionamiento: | 1771 (3905)<br>2105 (4640) |

** El tiempo de funcionamiento se basa en el 75 % de la potencia nominal primaria.*

## CLASIFICACIÓN DE SONIDO

- 68 dB(A) a 7 m (23 pies) a energía primaria

* Todas las medidas son aproximadas y solo para fines de cálculos.

| SU CONCESIONARIO RECONOCIDO DE GENERAC MOBILE |
|---|
| |

Las características de las especificaciones pueden cambiar sin previo aviso. Las dimensiones y los pesos son solo con fines preliminares.
Comuníquese con un concesionario de servicio autorizado de Generac Mobile Products para obtener planos de instalación detallados.




Generac Mobile Products, LLC. | 215 Power Drive | Berlin, WI 54923
T: (920) 361-4442


©2018 Generac Mobile Products, LLC. Todos los derechos reservados. Todas las especificaciones están sujetas a cambios sin previo aviso.



N.º de pieza A0000895430
Mod. D 24/02/2023