MDG75DF4 | 4,5 L | 75 kVA

GROUPE ÉLECTROGÈNE DIESEL MOBILE

Certification EPA sur les émissions : Tier 4 Final

Puissance nominale de secours
68 kW, 85 kVA, 60 Hz

Puissance nominale primaire
60 kW, 75 kVA, 60 Hz

Photo utilisée à des fins d'illustration seulement

Codes et normes

Les produits Generac Mobile sont conçus pour répondre aux normes suivantes :

CERTIFIÉ CSA

NATM

ÉMISSIONS TIER 4 FINAL

CERTIFIÉ UN31 A, UL142, ULC-S601

L'alimentation où et quand vous en avez besoin

Les génératrices diesel Generac Mobile sont conçues et fabriquées pour l'alimentation électrique d'une variété d'installations dans les environnements les plus extrêmes. Les groupes électrogènes sont configurés pour répondre aux besoins de nos clients, avec notamment un choix de confinements, des nécessaires pour temps froids, des options de remorquage et plus encore.

Les génératrices diesel Generac Mobile sont construites pour fournir une alimentation électrique fiable, où et quand vous en avez besoin.

MDG75DF4 | 4,5 L | 75 kVA

GROUPE ÉLECTROGÈNE DIESEL MOBILE

Certification EPA sur les émissions : Tier 4 Final

CARACTÉRISTIQUES STANDARD

SYSTÈME MOTEUR

- John Deere® 4045HFG04
- 4 cylindres
- Turbocompressé et admission refroidie
- Cylindrée 4,5 L (275 po^3)
- EPA Tier 4 Final
- Puissance à 1 800 tr/min – kW (hp) :
  - Primaire : 73 (97)
  - Secours : 80 (107)
- Filtre à air à élément en papier
- Régulation isochrone électronique
- Ventilateur à vitesse variable
- Un filtre à huile à cartouche vissable
- Rallonge de vidange d'huile
- Un filtre de système CCV
- Un filtre séparateur carburant/eau
- Un filtre à carburant
- Une pile liquide de 12 V, 720 CCA

SYSTÈME DE REFROIDISSEMENT

- Fonctionne à une température ambiante de 41,7 °C (107 °F)
- Liquide de refroidissement 50/50 (50 % d'éthylène glycol)
- Rallonge de vidange de liquide de refroidissement

CIRCUIT DE CARBURANT

- Réservoir de carburant à paroi unique
- Capacité du réservoir de carburant – L (gal) :
  - Totale : 625 (165)
  - Utilisable : 552 (146)
- Durée de fonctionnement maximum à 75 % de charge : 39 h
- Capacité du réservoir de DEF – L (gal) :
  - Totale : 45,4 (12)
  - Utilisable : 34,4 (9,1)
- Bouchons de réservoir de carburant et de DEF cadenassables

SYSTÈME DE CONTRÔLE

- Contrôleur Deep Sea Electronics® 7310 MKII
- Commutateur de sélection de tension à 3 positions
- Disjoncteur principal 300 A (MCB), manuel
- Disjoncteurs de prise de courant individuels
- Interrupteur d'arrêt d'urgence
- Contacts de démarrage/arrêt à distance à 2 fils

SYSTÈME D'ALTERNATEUR

- Alternateur de moteur 60 Hz
- Alternateur standard
  - Sans balais
  - 4 pôles
  - Pas 2/3
  - Isolation de classe H
  - Protection contre la corrosion
- AVR Marathon Electric® PM500
- Système d'excitation shunt

DISTRIBUTION D'ÉNERGIE

- Cosses de connexion
- Réceptacles pratiques
  - Deux prises doubles GFCE de 120 V, 20 A (NEMA 5-20R)
  - Trois prises 120/240 V, 50 A, 3 pôles, 4 fils Twistlock (CS6369)

BOÎTIER

- Boîtier en aluminium insonorisé, isolé et déflecteur
- Peinture en poudre de polyester blanche, durcie à haute température, résistante aux UV et à la décoloration
- Point de levage central
- Boîtier entièrement verrouillable
- Autocollants de fonctionnement et de sécurité multilingues
- Porte-documents avec manuel d'utilisation – Comprend des schémas de câblage CA et CC

REMORQUE

- Freins hydrauliques à inertie
- Attelage à anneau de 76,2 mm (3 po)
- Essieu unique – 2 722 kg (6 000 lb)
- Pneus : 15 po, 10 plis, sans chambre
- Cric de remorque robuste
- Chaînes de sécurité avec crochets de sécurité à ressort
- Arrimages de transport
- Adaptateur de prise, lame ronde 7 (SAE J2863)
- Feux de position arrière et latéraux, de freinage et clignotants homologués DOT; feux arrière encastrés

GARANTIE

- Limitée 2 ans ou 2 000 heures
  - Nombre d'heures illimité couvert la première année

SYSTÈME DE COMMANDE

010643

CONTRÔLEUR ET ÉCRAN Deep Sea Electronics®

- Modèle DSE7310 MKII
- Écran à cristaux liquides rétroéclairé à 4 lignes de texte
- Plage de température d'exploitation de -40 à 70 °C (-40 à 158 °F)
- Plusieurs options de langue
- Minuteries et alarmes configurables
- Minuteries de marche/arrêt configurables
- Alarmes d'entretien configurables
- Écran chauffé

BOUTONS-POUSSOIRS FACILES À UTILISER

- Démarrage manuel ou automatique
- Démarrage du moteur
- Arrêt / Réinitialisation du moteur
- Touches de commande et configuration conviviales
- Navigation du menu à cinq touches
- Compteur horaire
- Plusieurs paramètres contrôlés et affichés simultanément pour offrir une visibilité totale
- Affichage des paramètres du contrôleur (configuration, version du micrologiciel, connexions)

INDICATION D'ALARME À L'ÉCRAN ACL

- Affichage des diagnostics de la génératrice
  - Affichage de la puissance (kVA) de sortie du système
  - Affichage de la sortie et la fréquence de ligne
- Types d'alarme : avertissement, arrêt, sectionnement électrique, moteur
- Liste des alarmes – avertissements/arrêts; registre d'historique 250 événements – horodatage
  - Niveau de carburant : avertissement – 15 %; arrêt – 5 %
  - Protection contre les surrégimes : arrêt – 110 %
  - Avertissements de diagnostic moteur communiqués par CANbus J1939
  - Tension de batterie : surtension – 15 V c.c.; sous-tension – 11 V c.c.
  - Surtension de génératrice : avertissement – 110 %; sectionnement électrique – 115 %
  - Sous-tension de génératrice : avertissement – 90 %; arrêt – 85 %
  - Surfréquence de génératrice : avertissement – 105 %; sectionnement électrique – 110 %
  - Sous-fréquence de génératrice : avertissement – 95 %; sectionnement électrique – 90 %
- Calendrier automatique
- État

COMMANDES ÉLECTRIQUES

- Porte de boîtier de commande verrouillable à fenêtre de diagnostic
- Boîtier à cosses verrouillable avec interrupteur de sécurité
  - Déclenche le disjoncteur principal lorsque la porte est ouverte
  - Désactive le régulateur de tension
- Cosse de mise à la terre de sortie dans le boîtier de cosses
- Ajustement de tension de ±10 %

MDG75DF4 | 4,5 L | 75 kVA

GROUPE ÉLECTROGÈNE DIESEL MOBILE

Certification EPA sur les émissions : Tier 4 Final

OPTIONS CONFIGURABLES*

SYSTÈME MOTEUR

- Arrêt d'air positif (PAS), électronique
- Système d'évacuation d'huile - nécessite un équipement spécialisé fourni par le client à utiliser pour la vidange d'huile

TEMPS FROIDS

- Chauffe-bloc moteur - inclus avec la sélection de toute autre option de chauffage par temps froids
- Deux chauffe-filtre à carburant
- Chauffe-filtre à huile
- Chauffage du système de ventilation du carter (CCV)
- Chauffe-batterie
- Chargeur de batterie 10 A
- Liquide de refroidissement 60/40 (60 % d'éthylène glycol)

SYSTÈME DE CARBURANT

- Bac de confinement - à utiliser avec un réservoir de carburant à paroi simple standard
  - Confinement à 110 % - liquide moteur (huile, liquide de refroidissement et DEF) et carburant
- Réservoir de carburant à double paroi
  - Confinement à 110 % - liquide moteur (huile, liquide de refroidissement et DEF) et carburant
  - Certification UN31A
  - Certification UL142/ULC-S601
- Capacité du réservoir de carburant - L (gal)
  - Total : 485 (128)
  - Utilisable : 454 (120)
- Durée de fonctionnement à 75 % de la charge : 32 h
- Capteur de détection de fuite de liquide moteur et de carburant - option disponible uniquement avec la sélection de l'option de réservoir de carburant à double paroi

SYSTÈME DE CONTRÔLE

- Commutateur de sélection de tension à 4 positions
- Mise en parallèle
  - Contrôleur Deep Sea Electronics® 8610 MKII
  - Disjoncteur principal 300 A (MCB), motorisé
  - Connexions par câble du centre de commutation mobile (MSC)
- Télémétrie
- Système de récupération d'équipement Lojack
- Interrupteur de déconnexion de la batterie

SYSTÈME D'ALTERNATEUR

- Alternateur SUPERSTART®
- Alternateur VFLEX (600 V)
- DVR Marathon Electric® DVR2400
- Système d'excitation de la génératrice à aimant permanent (PMG)

DISTRIBUTION D'ÉNERGIE

- Camlocks - un ensemble, femelle (code de couleur américain ou canadien)
- Transformateur abaisseur

BOITIER

- Voyants de panneau de commande
- Voyants intérieurs
- Extincteur d'incendie

REMORQUE

- Monté sur palette (non remorqué)
- Freins électriques
- Essieu tandem
- Boule d'attelage de 58,7 mm (2-5/16 po), réglable
- Boule d'attelage de 50,8 mm (2 po), réglable
- Vérins stabilisateurs arrière
- Boîte à outils en aluminium, 125 x 38 x 47 cm (49 x 15 x 18,5 po)
- Pneu de rechange

DÉFINITION DES CATÉGORIES

Secours : Alimentation d'une charge d'urgence variable pendant la durée d'une coupure de courant du réseau électrique.

Primaire : Alimentation électrique d'une charge variable à la place du réseau électrique pendant une durée illimitée.

*Consulter l'usine pour connaître la disponibilité

MDG75DF4 | 4,5 L | 75 kVA

GROUPE ÉLECTROGÈNE DIESEL MOBILE

Certification EPA sur les émissions : Tier 4 Final

GENERAC® MOBILE

DONNÉES TECHNIQUES ET D'UTILISATION

CARACTÉRISTIQUES DU MOTEUR

Généralités

Marque (modèle)	John Deere (4045HFG04)
Conformité EPA pour les émissions	Tier 4 Final
Système de post-traitement	DOC et SCR
Cylindres – Nombre	4
Type	En ligne
Cylindrée – L (po^3)	4,5 (275)
Alésage – cm (po)	10,6 (4,2)
Course – cm (po)	12,7 (5,0)
Taux de compression	17:1
Méthode d'admission d'air	Turbocompressé, admission refroidie

Régulation de vitesse du moteur

Régulateur de vitesse	Électronique
Régulation de fréquence (régime permanent)	2 %

Système de graissage

Type de pompe à huile	Engrenages
Type de filtre à huile	Cartouche vissable
Capacité d'huile du carter – L (pte)	15,9 (15)

Système de refroidissement

Type de système de refroidissement	Radiateur et CAC
Type de pompe à eau	Entraînement par courroie moteur
Type de ventilateur	Soufflant
Vitesse du ventilateur – tr/min	Embrayage à vitesses variable
Diamètre du ventilateur – cm (po)	59,0 (23,2)
Capacité du circuit de refroidissement – L (pte)	20,8 (22)

Système de carburant

Type de carburant	Diesel à très faible teneur en soufre
Spécifications du carburant	EN590 / ASTM D975
Filtrage du carburant – μm	Primaire : 10 Secondaire : 2
Pompe à injection de carburant – Marque (modèle)	Denso (HP3)
Type de pompe à carburant	Entraînement par engrenages moteur
Type d'injecteur	Électronique
Type de moteur	Injection directe à rampe commune haute pression
Diamètre de conduite d'alimentation de carburant – mm (po)	9,5 (0,375)
Diamètre de conduite de retour de carburant – mm (po)	9,5 (0,375)

Système électrique du moteur

Tension du système – V c.c.	12
Alternateur de charge de batterie – V c.c. (A)	12 (90)
Batterie – CCA	720
Batterie – V (qté)	12 (1)
Polarité de terre	Négative (-)

CARACTÉRISTIQUES DE L'ALTERNATEUR STANDARD

Marque (modèle)	Marathon Electric (361PSL1647)
Pôles – Nombre	4
Type de champ	Tournant
Classe d'isolation – Rotor	H
Classe d'isolation – Stator	H
Distorsion harmonique totale	< 3,5 %
Facteur de perturbation téléphonique	< 50

Excitation standard	Shunt
Roulements	Roulement simple
Accouplement	Direct par disque flexible
Essai de court-circuit sur prototype	Oui
Type de régulateur de tension	AVR
Nombre de phases mesurées	1
Précision de la régulation (régime permanent)	±0,5%

CARACTÉRISTIQUES DE L'ALTERNATEUR SUPERSTART

Marque (modèle)	Marathon Electric (362PSL1650)
Pôles – Nombre	4
Type de champ	Tournant
Classe d'isolation – Rotor	H
Classe d'isolation – Stator	H
Distorsion harmonique totale	< 3,5 %
Facteur de perturbation téléphonique	< 50

Excitation standard	Shunt
Roulements	Roulement simple
Accouplement	Direct par disque flexible
Essai de court-circuit sur prototype	Oui
Type de régulateur de tension	AVR
Nombre de phases mesurées	1
Précision de la régulation (régime permanent)	±0,5 %

DONNÉES TECHNIQUES ET D'UTILISATION (SUITE)

CARACTÉRISTIQUES DE L'ALTERNATEUR VFLEX

Marque (modèle)	Marathon Electric (361PSL36113)
Pôles – Nombre	4
Type de champ	Tournant
Classe d'isolation – Rotor	H
Classe d'isolation – Stator	H
Distorsion harmonique totale	< 3,5 %
Facteur de perturbation téléphonique	< 50

Excitation standard	Shunt
Roulements	Roulement simple
Accouplement	Direct par disque flexible
Essai de court-circuit sur prototype	Oui
Type de régulateur de tension	AVR
Nombre de phases mesurées	1
Précision de la régulation (régime permanent)	±0,5 %

DONNÉES D'EXPLOITATION

PUISSANCE NOMINALE

	Alternateur standard		Alternateur SUPERSTART		Alternateur VFLEX	
	Secours : kW/kVA (A)	Primaire : kW/kVA (A)	Secours : kW/kVA (A)	Primaire : kW/kVA (A)	Secours : kW/kVA (A)	Primaire : kW/kVA (A)
Monophasé, 120/240 V c.a. à 1,0 pf-zigzag*	55/55 (229)	55/55 (229)	55/55 (229)	55/55 (229)	29/29 (121)	29/29 (121)
Triphasé, 208/120 V c.a. à 0,8 pf-bas en étoile	68/85 (236)	60/75 (208)	68/85 (236)	60/75 (208)	60/75 (208)	52/65 (180)
Triphasé, 240/120 V c.a. à 0,8 pf-delta**	68/85 (204)	60/75 (180)	68/85 (204)	60/75 (180)	60/75 (180)	52/65 (156)
Triphasé, 480/277 V c.a. à 0,8 pf-haut en étoile	68/85 (102)	60/75 (90)	68/85 (102)	60/75 (90)	68/85 (102)	60/75 (97)
Triphasé, 600/346 V c.a. à 0,8 pf-haut en étoile	N/A	N/A	N/A	N/A	68/85 (81)	60/75 (75)

**Alternateur limité.*
***Puissances nominales obtenues grâce à l'utilisation d'un commutateur de sélection de tension à 4 positions en option.*

CONSOMMATIONS DE CARBURANT ET DE DEF

Charge primaire	Carburant : L/h (gal/h)	DEF : L/h (gal/h)
25 %	6,4 (1,7)	0,19 (0,05)
50 %	9.8 (2,6)	0,38 (0,10)
75 %	14,0 (3,7)	0,61 (0,16)
100 %	18,5 (4,9)	0,79 (0,21)
110 % (Secours)	19,3 (5,1)	0,83 (0,22)

Détarage – Les caractéristiques d'exploitation s'appuient sur des conditions ambiantes maximales. Des facteurs de détarage peuvent s'appliquer en cas de conditions locales atypiques.
Pour plus de détails, s'adresser à un fournisseur de services Generac Mobile agréé. Toutes les caractéristiques nominales d'exploitation conformément aux normes ISO3046, BS5514, ISO8528, ISO8665, SAE J1228, SAE J1995 et DIN6271.

MDG75DF4 | 4,5 L | 75 kVA

GROUPE ÉLECTROGÈNE DIESEL MOBILE

Certification EPA sur les émissions : Tier 4 Final

DIMENSIONS ET POIDS*

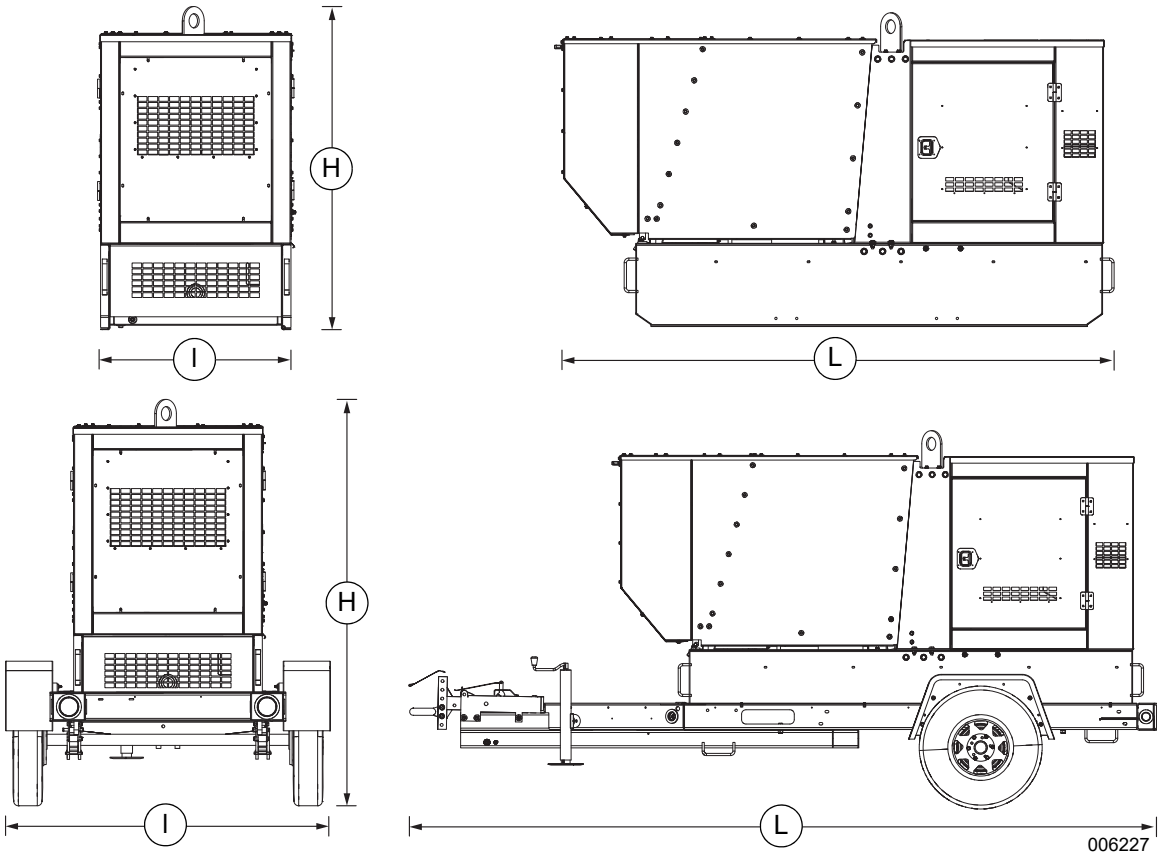

	Durée de fonctionnement : h*	Capacité utile de carburant : L (gal)	Dimensions – L × l × h : m (po)	Poids : kg (lb)	
Socle	39	552 (146)	3,02 (119) × 1,02 (40) × 1,57 (62)	Sec : Exploitation :	1 740 (3 830) 2 170 (4 790)
Remorque	39	552 (146)	4,31 (170) × 1,75 (69) × 2,03 (80)	Sec : Exploitation :	2 055 (4 530) 2 490 (5 490)

Durée de fonctionnement à 75 % de la charge primaire.

NIVEAU SONORE

- 74 dB(A) à 7 m (23 pi) à 100 % de la puissance nominale primaire

* Toutes les mesures sont approximatives et à des fins d'estimation uniquement.

VOTRE CONCESSIONNAIRE GENERAC MOBILE AGRÉÉ

Les caractéristiques peuvent être modifiées sans préavis. Dimensions et poids fournis à titre préliminaire seulement. Pour obtenir les plans d'installation détaillés, consulter un fournisseur de services Generac Mobile agréé.

Generac Power Systems, Inc. | S45 W29290 Hwy. 59 | Waukesha, WI 53189
P: 844-ASK-GNRC (844-275-4672) ©2022 Generac Power Systems Inc. Tous droits réservés. Toutes les caractéristiques sont sujettes à modification sans préavis.

Réf. A0000892890
Rév. B 22/09/2022